绝对型编码器-多圈

隔爆型绝对值 CANopen 输出　EX-W6F-80XS

产品描述：

- 80 mm 外形尺寸，标准工业外形设计
- 韦根磁性技术，分辨率可达16 bits，多圈可达43bits
- 防护等级可达 IP 66
- 工作温度 -40°C ... +80°C

特点描述：

- 外形 80 mm，结构紧凑、坚固，适合工业现场及户外设备使用
- 工作温度范围宽 -40°C ... +80°C
- 不锈钢外壳，适用于各种恶劣环境
- 高防护等级，可达IP66

机械参数	
最大速度	3000 rpm
启动力矩	≤ 3 Ncm (环境温度 20°C)
转动惯量	≤ 200 gcm²
轴负载能力	轴向 400 N；径向 500 N
重量	约 2.80 kg
防护等级 EN 60 529	IP 66
工作温度范围	-40°C ... 80°C
材料	轴：不锈钢304 法兰：不锈钢303 外壳：不锈钢303
抗冲击性,据 EN 60068-2-27	≤ 250 g (6 ms)
抗振动性,据 EN 60068-2-6	≤ 25 g (10 Hz ... 1000Hz)

防爆参数	
依据标准	EX Oil+Gas acc. to GB 3836.4-2010
类别	EX Oil+Gas Ex d IIC T6 Gb Ex tD A21 IP66 T80℃ 等同于新规标志： Ex db IIC T6 Gb Ex tb IIIC T80℃ Db

CANopen 接口参数	
供电电压	10 ... 32 VDC
电流消耗接口类型	50 mA
输出电路	CANopen 总线接口，
通信频率	≤ 1 M 比特(可通过软件设定)
发送周期	> 1 ms
码制	二进制码
单圈分辨率	16 bits
Profil	CANopen 符合 DS 406
节点地址	1 ... 127 ，默认地址 127
	(可通过软件设定修改)
终端电阻	可选择内置
电气寿命	> 10^5 h
输出短路保护	有
反极性连接保护	有
符合CE标准	EN 61000-6-4; EN61000-6-2

CANopen 接口协议符合 DS406
以下参数可编程修改：
- 计数方向
- 分辨率
- 预制值
- 两个限位点和8个凸轮
- 波特率和节点地址
- 终端电阻
- 发送模式：轮询模式、周期发送模式、同步模式

绝对型编码器–多圈

隔爆型绝对值 CANopen 输出 EX-W6F-80XS

信号	Ub	0V	GND	Low	High
电缆 （线号）	棕	白	灰	黄	绿

订货代码 轴型

EX-W6F-80SS-X X X X-B XX XX X
系列 ⓐ ⓑ ⓒ ⓓ ⓔ ⓕ ⓖ ⓗ

ⓐ 法兰
2 = 夹紧法兰，IP66
5 = 夹紧法兰，IP66

ⓑ 轴孔径(盲孔)
6 = ø12 mm

ⓒ 供电电压/输出电路
4 = CANopen 输出
10 ... 32 VDC供电

ⓓ 连接方式
2 = 径向电缆*

ⓔ 码制
B = 二进制码

ⓕ 单圈分辨率
12 = 12 bit
13 = 13 bit
16 = 16 bit

ⓖ 圈数
12 = 12 bit
14 = 14 bit
16 = 16 bit
18 = 18 bit
43 = 43 bit

ⓗ 功能
1 = 无附加功能
2 = 内部带120Ohm 终端电阻

* 当选择其他长度的电缆时，请将此代码改为“B”并在型号最后加“-00X0”，例如10m电缆的型号为：EX-W6F-80HS-962B-B13121-0100

订货代码 轴套型

EX-W6F-80HS-X X X X-B XX XX X
系列 ⓐ ⓑ ⓒ ⓓ ⓔ ⓕ ⓖ ⓗ

ⓐ 法兰
1 = 无安装弹簧片，IP67
9 = 带双飞翼弹簧片，IP67

ⓑ 轴孔径(盲孔)
6 = ø12 mm

ⓒ 供电电压/输出电路
4 = CANopen 输出
10 ... 32 VDC供电

ⓓ 连接方式
2 = 径向电缆*

ⓔ 码制
B = 二进制码

ⓕ 单圈分辨率
12 = 12 bit
13 = 13 bit
16 = 16 bit

ⓖ 圈数
12 = 12 bit
14 = 14 bit
16 = 16 bit
18 = 18 bit
43 = 43 bit

ⓗ 功能
1 = 无附加功能
2 = 内部带120Ohm 终端电阻

* 当选择其他长度的电缆时，请将此代码改为“B”并在型号最后加“-00X0”，例如10m电缆的型号为：EX-W6F-80HS-962B-B13121-0100

外形尺寸

轴型编码器：
法兰形式2，Ø 12 mm 轴径 ，连接方式 2

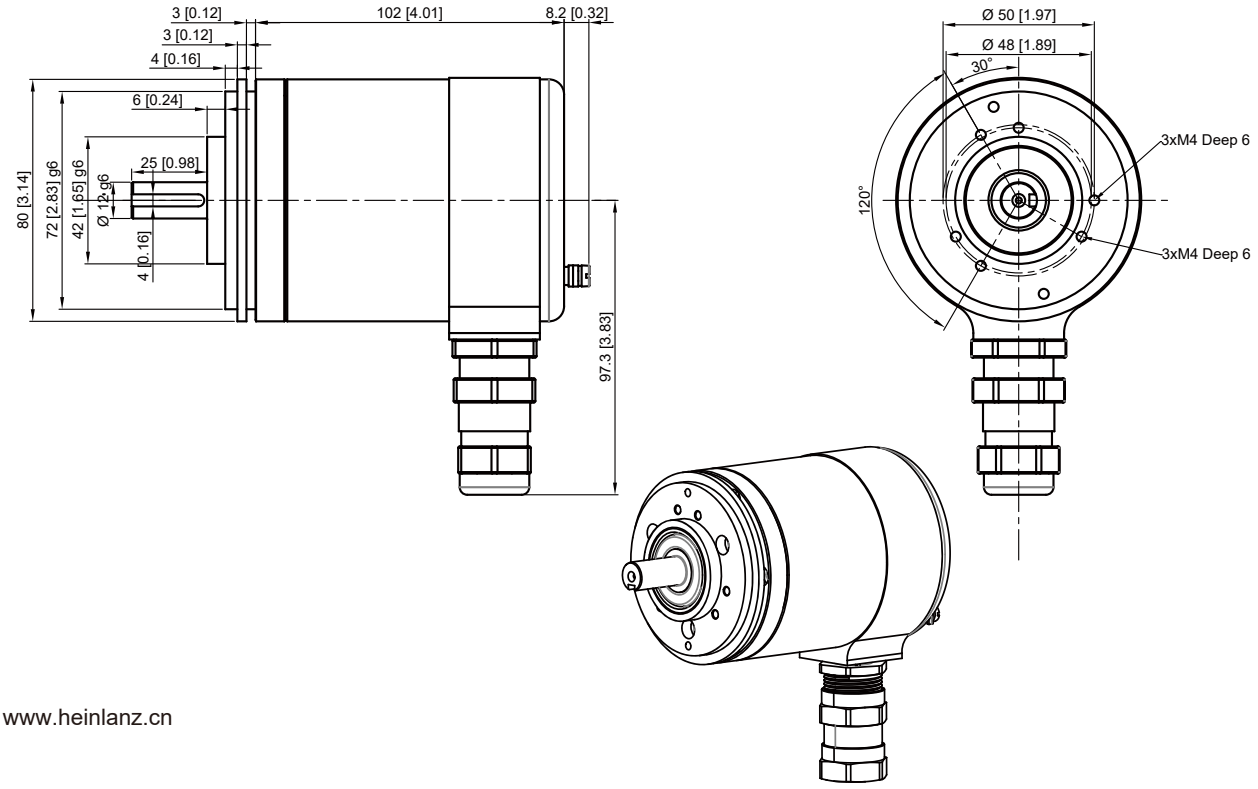

绝对型编码器-多圈

隔爆型绝对值 CANopen 输出 EX-W6F-80XS

轴型编码器：
法兰形式5，Ø 12 mm 轴径 ，连接方式 2

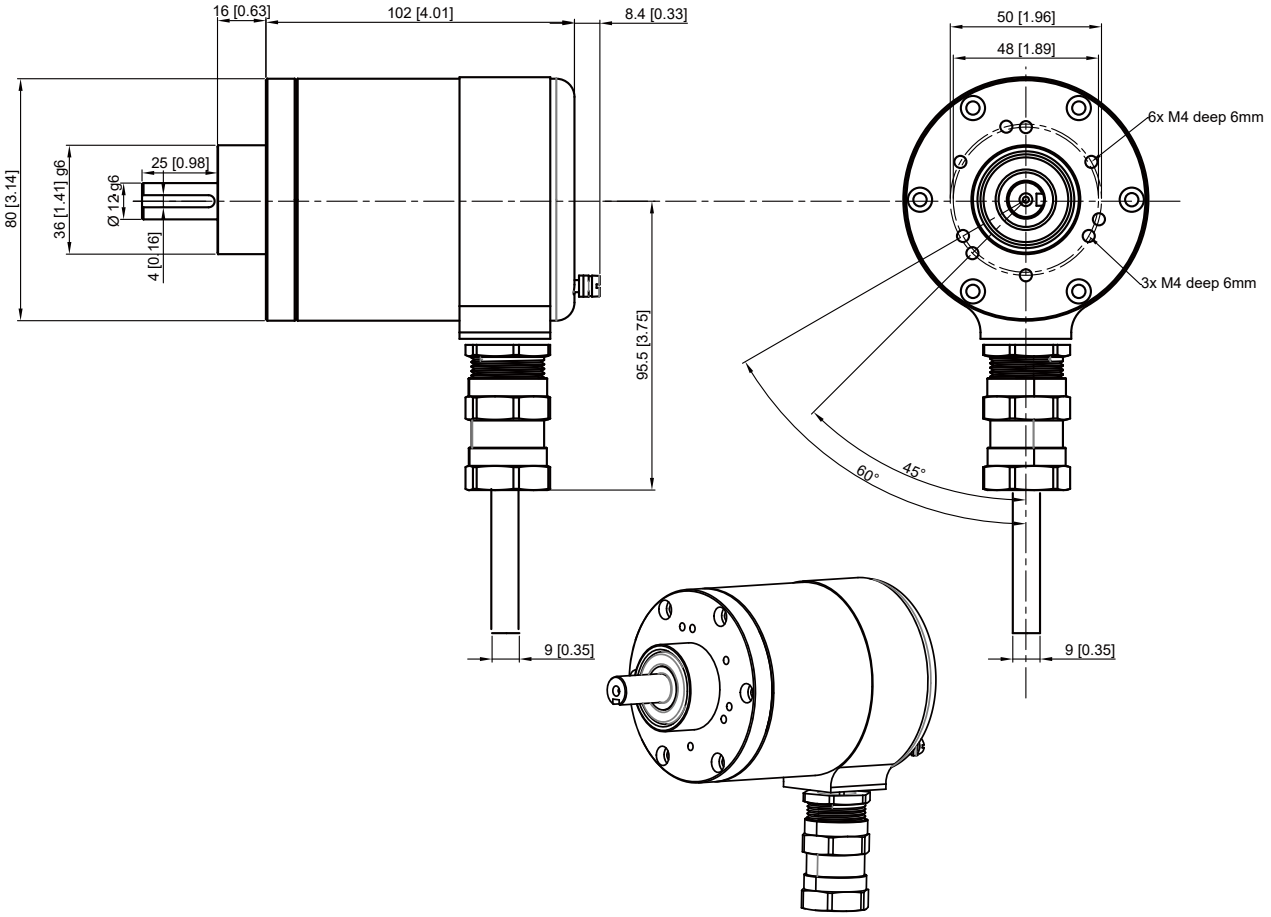

轴套型编码器：
盲孔轴套，法兰形式9，连接方式 2

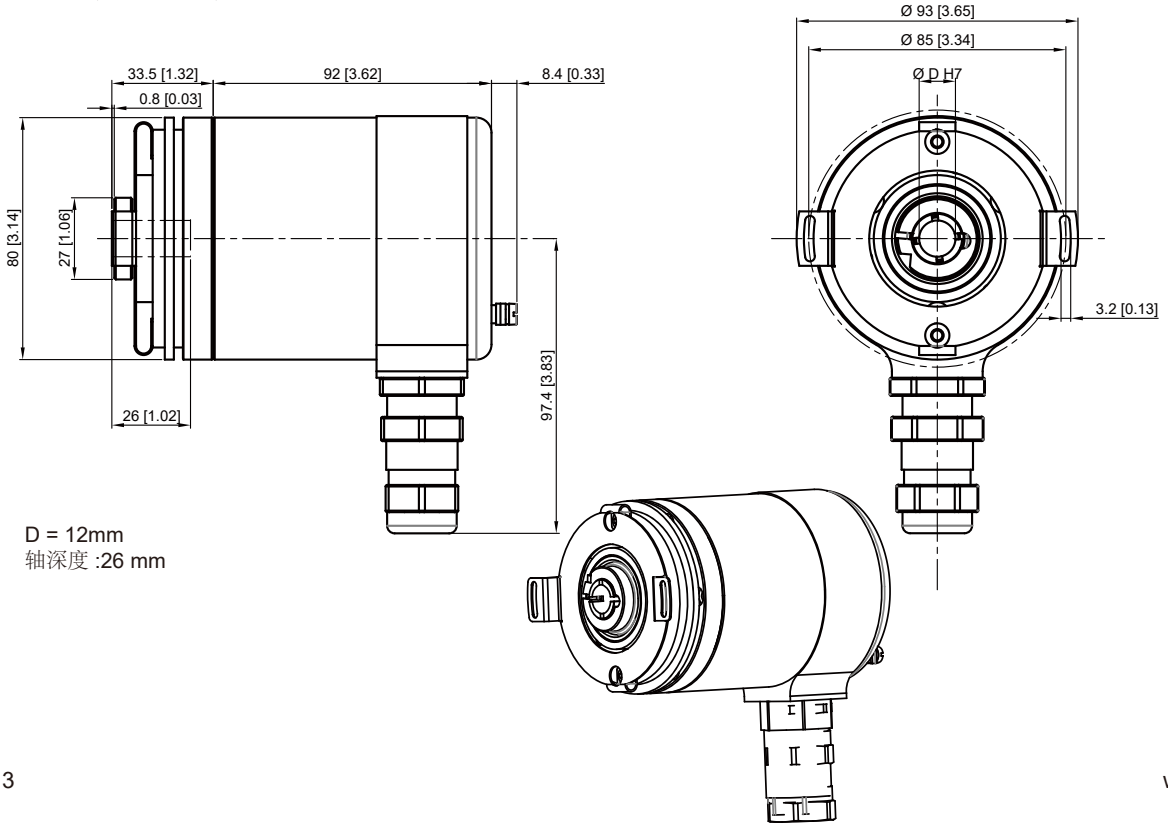

D = 12mm
轴深度 :26 mm

170021131268

中国认可
检测
TESTING
CNAS L0738

CCRITC

防爆合格证

证　　号：CCRI 20.1350X

单　　位：海茵兰茨（天津）工业技术有限公司

地　　址：天津滨海高新区华苑产业区（环外）海泰发展五道 16 号

产品名称：防爆编码器

型号规格：EX-80S-H

防爆标志：Ex d ⅡC T6 Gb/Ex tD A21 IP66 T80℃

技术文件：Q/ HXLC 002-2020

图　　号：EX-80S-S

备　　注：1. 额定电压：24V DC；
2. 额定电流：200mA；
3. X 代表采用取得防爆合格证，且防爆形式相适应的电缆引入装置。

经过上述产品图样及技术文件的审查和样品的检验，其符合以下现行国家标准：

GB 3836.1-2010；GB 3836.2-2010；GB 12476.1-2013；GB 12476.5-2013；GB/T 4208-2017

发证日期：2021 年 1 月 12 日

有效期至：2026 年 1 月 11 日

批　　准：

煤炭科学技术研究院有限公司检测中心

（国家安全生产北京矿山井巷设备与矿用油品检测检验中心）

注：本证仅对与送检样品一致的产品有效。
中心地址：北京市和平里青年沟路 5 号　　电话：010-89268018
防爆合格证查询网址：http://www.ccritc.com.cn/Home

170021131268

CCRITC

防爆合格证

证　　号：CCRI 20.1351X

单　　位：海茵兰茨（天津）工业技术有限公司

地　　址：天津滨海高新区华苑产业区（环外）海泰发展五道 16 号

产品名称：防爆编码器

型号规格：EX-80S-S

防爆标志：Ex d ⅡC T6 Gb/Ex tD A21 IP66 T80℃

技术文件：Q/ HXLC 001-2020

图　　号：EX-80S-S

备　　注：1. 额定电压：24V DC；
2. 额定电流：200mA；
3. X 代表采用取得防爆合格证，且防爆形式相适应的电缆引入装置。

经过上述产品图样及技术文件的审查和样品的检验，其符合以下现行国家标准：

GB 3836.1-2010；GB 3836.2-2010；GB 12476.1-2013；GB 12476.5-2013；GB/T 4208-2017

发证日期：2021 年 1 月 12 日

有效期至：2026 年 1 月 11 日

批　　准：

煤炭科学技术研究院有限公司检测中心

（国家安全生产北京矿山井巷设备与矿用油品检测检验中心）

注：本证仅对与送检样品一致的产品有效。

中心地址：北京市和平里青年沟路 5 号　　电话：010-89268018

防爆合格证查询网址：http://www.ccritc.com.cn/Home

中国国家强制性产品认证证书

CERTIFICATE FOR CHINA COMPULSORY PRODUCT CERTIFICATION

证书编号/No.:2022122314115992

认证委托人名称:海茵兰茨（天津）工业技术有限公司

认证委托人地址:天津滨海高新区华苑产业区（环外）海泰发展五道 16 号 B-2 号楼-3-602

生 产 者 名 称:海茵兰茨（天津）工业技术有限公司

生 产 者 地 址:天津滨海高新区华苑产业区（环外）海泰发展五道 16 号 B-2 号楼-3-602

生产企业名称:海茵兰茨（天津）工业技术有限公司（L047863）

生产企业地址:天津滨海高新区华苑产业区（环外）海泰发展五道 16 号 B-2 号楼-3-602

认证依据标准:GB/T 3836.1-2021,GB/T 3836.2-2021,GB/T 3836.31-2021

产 品 名 称:防爆编码器

系列/型号/规格:型号：EX-80S-H

参数：DC 24V，200mA

外壳防护等级：IP66

防爆标志：Ex db ⅡC T6 Gb/Ex tb ⅢC T80℃ Db

Ex 设备的特殊使用条件:

①该产品隔爆外壳紧固螺栓应保证抗拉强度≥800MPa，屈服强度≥640MPa;

②隔爆接合面详细尺寸见企业审查合格备案的图纸，后期隔爆接合面的修理，尺寸不得低于备案图纸的规定。

上述产品符合《强制性产品认证实施规则 防爆电气》（CNCA-C23-01：2019)的要求，特发此证。

发证日期： 2022 年 11 月 04 日　　有效期至： 2027 年 11 月 03 日

此证书的有效性以定期监督获得保持。

本证书的相关信息可通过国家认监委网站 www.cnca.gov.cn 或产品客服电话 400-176-1888 查询。

方圆认证 CQM CERTIFICATION

方圆标志认证集团有限公司 110000283409

中国国家强制性产品认证证书

CERTIFICATE FOR CHINA COMPULSORY PRODUCT CERTIFICATION

证书编号/No.:2022122314115991

认证委托人名称:海茵兰茨（天津）工业技术有限公司

认证委托人地址:天津滨海高新区华苑产业区（环外）海泰发展五道 16 号 B-2 号楼-3-602

生 产 者 名 称:海茵兰茨（天津）工业技术有限公司

生 产 者 地 址:天津滨海高新区华苑产业区（环外）海泰发展五道 16 号 B-2 号楼-3-602

生产企业名称:海茵兰茨（天津）工业技术有限公司（L047863）

生产企业地址:天津滨海高新区华苑产业区（环外）海泰发展五道 16 号 B-2 号楼-3-602

认证依据标准:GB/T 3836.1-2021,GB/T 3836.2-2021,GB/T 3836.31-2021

产 品 名 称:防爆编码器

系列/型号/规格:型号：EX-80S-S

参数：DC 24V，200mA

外壳防护等级：IP66

防爆标志：Ex db ⅡC T6 Gb/Ex tb ⅢC T80℃ Db

Ex 设备的特殊使用条件:

①该产品隔爆外壳紧固螺栓应保证抗拉强度≥800MPa，屈服强度≥640MPa;

②隔爆接合面详细尺寸见企业审查合格备案的图纸，后期隔爆接合面的修理，尺寸不得低于备案图纸的规定。

上述产品符合《强制性产品认证实施规则 防爆电气》（CNCA-C23-01：2019)的要求，特发此证。

发证日期： 2022 年 11 月 04 日　　有效期至： 2027 年 11 月 03 日

此证书的有效性以定期监督获得保持。

本证书的相关信息可通过国家认监委网站 www.cnca.gov.cn 或产品客服电话 400-176-1888 查询。

方圆认证 CQM CERTIFICATION

方圆标志认证集团有限公司 110000283409